BORDS de CONTENANCE **FICHE TECHNIQUE**

C-U 10/20 HP blue

DESCRIPTION

Bords de contenance posés longitudinalement.

SYSTÈME PRODUIT

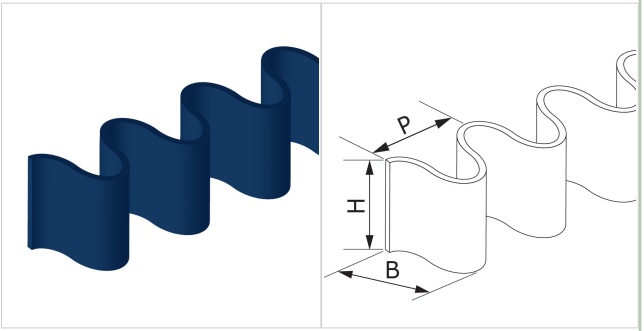

DONNÉE TECHNIQUES

Matière	Polyuréthane (TPU) - système HP®			
Couleur	Bleu HP®			
Dureté	85 ±5 Sh.A			
B = Base	22	mm	0,87	*in.*
H = Hauteur	20	mm	0,79	*in.*
P = Pas	24	mm	0,94	*in.*
Épaisseur	1.7	mm	0,07	*in.*
Poids	39	gr/m	0.035	*oz/in.*
Diamètre minimum d'enroulement [1]				
longitudinal-côté transport	50	mm	2.0	*in.*

[1] Diamètre minimum calculé en fonction des conditions ambiantes à 20 °C

Résistance à la température [2]	min.	-30 °C	-22	°F
	max	70 °C	158	°F

[2] L'emploi autour des valeurs limites peut se répercuter sur la durée de vie

Longueur rouleau préformé ou or multiples	20.0	m	65.6	*ft*

EN CONFORMITÉ AUX NORMES

REACH EC 1907/2006 Réglementation et mises à jour
EC 1935/2004 Réglementation et mises à jour
EC 2023/2006 Réglementation et mises à jour
EU 10/2011, 2023/1442 Réglementation et mises à jour
HACCP (Hazard Analysis and Critical Control Points)
FDA (Food and Drug Administration)
HALAL (World Halal Authority)

MÉTHODE DE POSE

- Soudure à l'haute fréquence

NOTE

CODE PRODUIT: ES707 Date dernière modification: 22-01-2020

LIMITATION DE RESPONSABILITE
La présente fiche mentionne les caractéristiques du produit CHIORINO relevées dans nos labos à une température de +23°C et humidité de 50%, ne reflète nécessairement pas des conditions industrielles d'emploi et ne garantie pas sa validité dans des applications spéciales. Il est toujours responsabilité exclusive du client le choix correct suivant l'emploi des produits CHIORINO. Faisant suite ce sur dit CHIORINO ne sera pas responsable pour éventuels dégâts qui pourraient se passer suit au emploi des ces produits. Modifications éventuelles des données mentionnées dans la fiche pourront être effectuées sans avis préalable.