BORDI di CONTENIMENTO **SCHEDA TECNICA**

C-U 10/50 HP W

DESCRIZIONE

Bordo di contenimento applicato longitudinalmente.

SISTEMA PRODOTTO

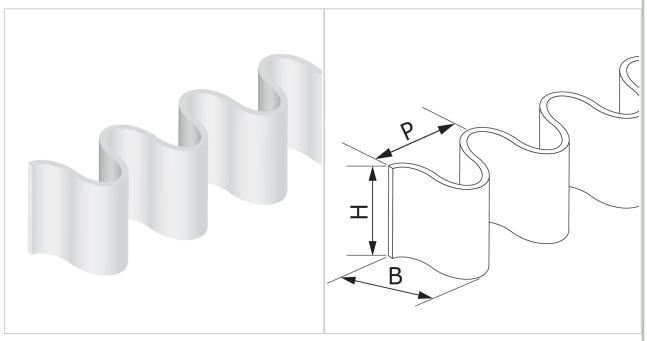

DATI TECNICI

Materiale	Poliuretano (TPU) - Sistema HP®		
Colore	Bianco		
Durezza	85 ±5 Sh.A		
B = Base	22 mm	0,87 *in.*	
H = Altezza	50 mm	1,97 *in.*	
P = Passo	24 mm	0,94 *in.*	
Spessore	1.7 mm	0,07 *in.*	
Peso	92 gr/m	0.082 *oz/in.*	
Diametro minimo di avvolgimento[1]			
■ longitudinale-lato trasporto	120 mm	4.7 *in.*	
[1] Diametri minimi riferiti a condizioni ambiente di 20°C			
Resistenza alla temperatura [2]	min.	-30 °C	-22 °F
	max	70 °C	158 °F
[2] L'utilizzo in prossimità dei valori limite può comprometterne la durata			
Lunghezza rotolo preformato o multipli	20.0 m	65.6 *ft*	

CONFORMITÀ

REACH EC 1907/2006 Regolamento e aggiornamenti
EC 1935/2004 Regolamento e aggiornamenti
EC 2023/2006 Regolamento e aggiornamenti
EU 10/2011, 2023/1442 Regolamento e aggiornamenti
HACCP (Hazard Analysis and Critical Control Points)
FDA (Food and Drug Administration)
HALAL (World Halal Authority)

METODO DI APPLICAZIONE

- Saldatura ad alta frequenza

NOTE

CODICE PRODOTTO ES704 Data ultimo aggiornamento: 22-01-2020

LIMITAZIONE DI RESPONSABILITÀ
La presente scheda riporta le caratteristiche del prodotto CHIORINO quali rilevate in laboratorio a temperatura di +23 °C e umidità relativa 50%, non ne rispecchia necessariamente le condizioni industriali di utilizzo né garantisce la loro idoneità in caso di particolari applicazioni, restando sempre responsabilità esclusiva del cliente quella relativa alla corretta scelta e all'impiego dei prodotti CHIORINO. In relazione a quanto precede CHIORINO non sarà responsabile per eventuali danni che dovessero derivare dall'utilizzo dei propri prodotti. Eventuali modifiche dei dati riportati nella scheda potranno essere effettuate senza preavviso.