BORDS de CONTENANCE

FICHE TECHNIQUE

CODE ES697 **TYPE** **CV-T 20/80 W**

DESCRIPTION

Bords de contenance avec âme textile posés longitudinalement.

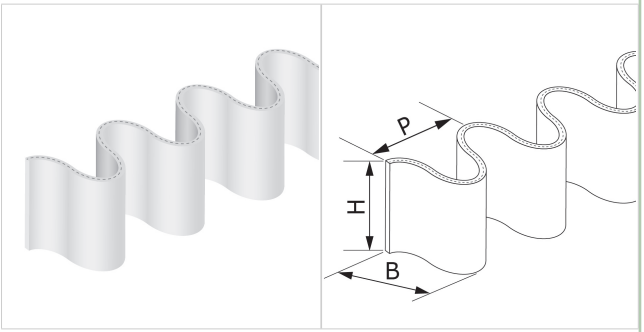

DONNÉE TECHNIQUES

Matière	Chlorure de polyvinyle (PVC)			
Couleur	Blanche			
Dureté	60 ±5 Sh.A			
B = Base	42	mm	1,65	*in.*
H = Hauteur	80	mm	3,15	*in.*
P = Pas	50	mm	1,97	*in.*
Épaisseur	3.4	mm	0,13	*in.*
Poids	322	gr/m	0.286	*oz/in.*
Diamètre minimum d'enroulement [1]				
longitudinal-côté transport	210	mm	8.3	*in.*

[1] Diamètre minimum calculé en fonction des conditions ambiantes à 20 °C

Résistance à la température [2]	min.	-10	°C	14 °F
	max	60	°C	140 °F

[2] L'emploi autour des valeurs limites peut se répercuter sur la durée de vie

Longueur rouleau préformé ou or multiples	25.0	m	82.0	*ft*

EN CONFORMITÉ AUX NORMES

REACH EC 1907/2006 Réglementation et mises à jour
FDA (Food and Drug Administration)

MÉTHODE DE POSE

- Soudure à l'haute fréquence

NOTE

Édition: 22-01-2020 Date dernière modification: 22-01-2020

LIMITATION DE RESPONSABILITE
La présente fiche mentionne les caractéristiques du produit CHIORINO relevées dans nos labos à une température de +23°C et humidité de 50%, ne reflète nécessairement pas des conditions industrielles d'emploi et ne garantie pas sa validité dans des applications spéciales. Il est toujours responsabilité exclusive du client le choix correct suivant l'emploi des produits CHIORINO. Faisant suite ce sur dit CHIORINO ne sera pas responsable pour éventuels dégâts qui pourraient se passer suit au emploi des ces produits. Modifications éventuelles des données mentionnées dans la fiche pourront être effectuées sans avis préalable.

CHIORINO S.p.A. - VIA S. AGATA, 9 - 13900 BIELLA - ITALIA - P.O.B. 460 - TEL. +39-015-8489.1 - FAX +39-015.8489161
chiorino@chiorino.com - www.chiorino.com