技术参数表

CV-T 20/60 W

特征

裙边内含织物，纵向安装

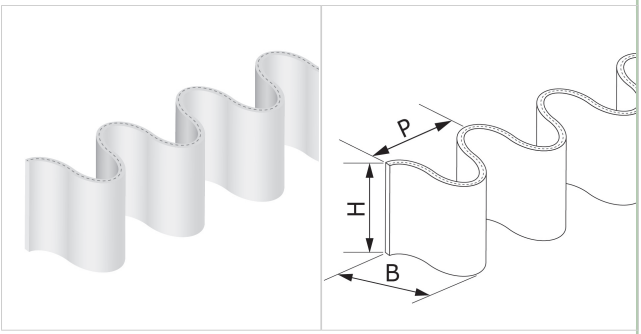

技术规格

材质				聚氯乙烯 (PVC)
颜色				白
硬度				60 ±5 Sh.A
B = 底面		42	毫米	1,65 英吋
H = 高度		60	毫米	2,36 英吋
P = 节距		50	毫米	1,97 英吋
厚度		3.4	毫米	0,13 英吋
重量		243	克/米	0.216 盎司
最小轮径(1)				
■ 纵向-输送面		170	毫米	6.7 英吋
(1) 环境温度20℃时的最小轮径				
工作温度 (2)	最小.	-10	摄氏度	14 华氏度
	最大.	60	摄氏度	140 华氏度
(2) 接近上下限时，寿命会相应缩减				
预制卷料长度或其倍数		25.0	米	82.0 英尺

符合

欧盟REACH法规EC 1907/2006及修正
FDA (美国食品药物管理局)

使用方法

- 高周波熔接

备注

编号 ES695

更新： 18-04-2024

声明

本文件内容描述CHIORINO产品在实验场所条件为温度+23℃及相对湿度50%的状况下测试得出的特性，它并非完全等同于个别工业应用条件下所表现出来的数值，我们也不能保证产品能适合于某些特殊应用。客户应根据自身使用情况来对CHIORINO产品作出合适选择及正确的应用，CHIORINO不能承担因产品使用所导致的损失及损坏。在需要时数值会被更新而无须事先通知客户。