BORDI di CONTENIMENTO **SCHEDA TECNICA**

CV-T 20/60 W

DESCRIZIONE

Bordo di contenimento con rinforzo applicato longitudinalmente.

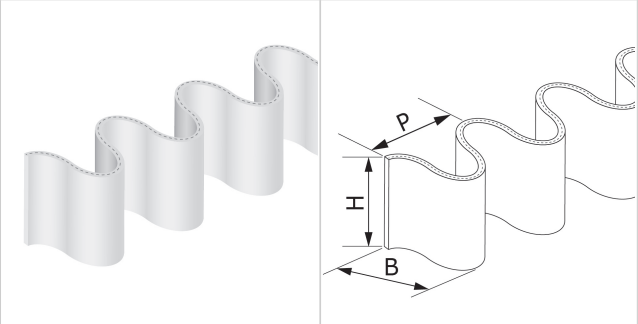

DATI TECNICI

Materiale				Cloruro di polivinile (PVC)
Colore				Bianco
Durezza				60 ±5 Sh.A
B = Base		42	mm	1,65 *in.*
H = Altezza		60	mm	2,36 *in.*
P = Passo		50	mm	1,97 *in.*
Spessore		3.4	mm	0,13 *in.*
Peso		243	gr/m	0.216 *oz/in.*
Diametro minimo di avvolgimento[1]				
longitudinale-lato trasporto		170	mm	6.7 *in.*
[1] Diametri minimi riferiti a condizioni ambiente di 20°C				
Resistenza alla temperatura [2]	min.	-10	°C	14 °*F*
	max	60	°C	140 °*F*
[2] L'utilizzo in prossimità dei valori limite può comprometterne la durata				
Lunghezza rotolo preformato o multipli		25.0	m	82.0 *ft*

CONFORMITÀ

REACH EC 1907/2006 Regolamento e aggiornamenti
FDA (Food and Drug Administration)

METODO DI APPLICAZIONE

- Saldatura ad alta frequenza

NOTE

CODICE PRODOTTO ES695 Data ultimo aggiornamento: 18-04-2024

LIMITAZIONE DI RESPONSABILITÀ
La presente scheda riporta le caratteristiche del prodotto CHIORINO quali rilevate in laboratorio a temperatura di +23 °C e umidità relativa 50%, non ne rispecchia necessariamente le condizioni industriali di utilizzo né garantisce la loro idoneità in caso di particolari applicazioni, restando sempre responsabilità esclusiva del cliente quella relativa alla corretta scelta e all'impiego dei prodotti CHIORINO. In relazione a quanto precede CHIORINO non sarà responsabile per eventuali danni che dovessero derivare dall'utilizzo dei propri prodotti. Eventuali modifiche dei dati riportati nella scheda potranno essere effettuate senza preavviso.