BORDS de CONTENANCE **FICHE TECHNIQUE**

CV-T 10/40 W

DESCRIPTION

Bords de contenance avec âme textile posés longitudinalement.

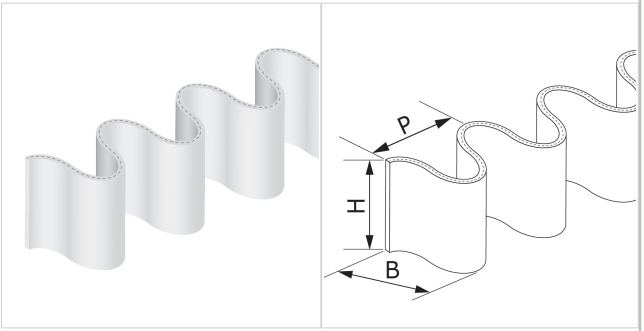

DONNÉE TECHNIQUES

Matière		Chlorure de polyvinyle (PVC)		
Couleur		Blanche		
Dureté		60 ±5 Sh.A		
B = Base		22	mm	0,87 *in.*
H = Hauteur		40	mm	1,57 *in.*
P = Pas		24	mm	0,94 *in.*
Épaisseur		1.7	mm	0,07 *in.*
Poids		83	gr/m	0.074 *oz/in.*
Diamètre minimum d'enroulement [1]				
longitudinal-côté transport		110	mm	4.3 *in.*
Résistance à la température [2]	min.	-10	°C	14 °*F*
	max	60	°C	140 °*F*
Longueur rouleau préformé ou or multiples		20.0	m	65.6 *ft*

[1] Diamètre minimum calculé en fonction des conditions ambiantes à 20 °C

[2] L'emploi autour des valeurs limites peut se répercuter sur la durée de vie

EN CONFORMITÉ AUX NORMES

REACH EC 1907/2006 Réglementation et mises à jour
FDA (Food and Drug Administration)

MÉTHODE DE POSE

- Soudure à l'haute fréquence

NOTE

CODE PRODUIT: ES691 Date dernière modification: 22-01-2020

LIMITATION DE RESPONSABILITE
La présente fiche mentionne les caractéristiques du produit CHIORINO relevées dans nos labos à une température de +23°C et humidité de 50%, ne reflète nécessairement pas des conditions industrielles d'emploi et ne garantie pas sa validité dans des applications spéciales. Il est toujours responsabilité exclusive du client le choix correct suivant l'emploi des produits CHIORINO. Faisant suite ce sur dit CHIORINO ne sera pas responsable pour éventuels dégâts qui pourraient se passer suit au emploi des ces produits. Modifications éventuelles des données mentionnées dans la fiche pourront être effectuées sans avis préalable.