WELLKANTEN **DATENBLATT**

CV-T 10/30 W

BEZEICHNUNG

Wellkanten mit Gewebeverstärkung längs angebracht.

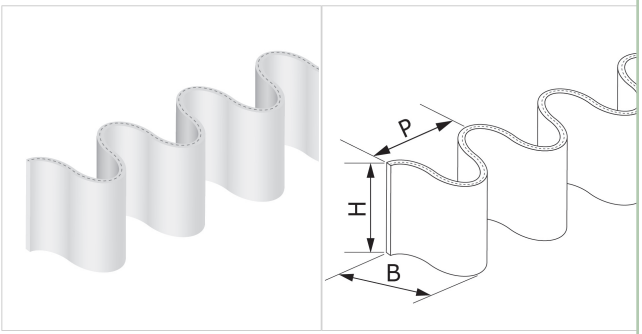

PROFILKONSTRUKTION

Werkstoff		Polyvinylchlorid (PVC)		
Farbe		Weiß		
Härte		60 ±5 Sh.A		
B = Breite		22 mm	0,87	*in.*
H = Höhe		30 mm	1,18	*in.*
P = Teilung		24 mm	0,94	*in.*
Dicke		1.7 mm	0,07	*in.*
Gewicht		61 gr/m	0.054	*oz/in.*
Minimaler Trommeldurchmesser (1)				
■ Längsrichtung-Transportseite		80 mm	3.2	*in.*
(1) Minimaler Trommeldurchmesser: Die angegebenen Werte gelten für normale Raumtemperatur von ca. 20 °C.				
Temperatur (2)	min.	-10 °C	14	*°F*
	max	60 °C	140	*°F*
(2) Einsätze im Grenzbereich können die Lebensdauer beeinträchtigen				
Rollenlänge vorgeformt oder Vielfach		20.0 m	65.6	*ft*

KONFORMITÄT

REACH EC 1907/2006 Verordnungsaktualisierung
FDA (Food and Drug Administration)

SCHWEISSMETHODE

- Hochfrequenz

ANMERKUNGEN

CODE: ES689

Datum der letzten Änderung: 22-01-2020

BESCHRÄNKUNG DER VERANTWORTUNG
Dieses Datenblatt zeigt der Merkmale des CHIORINO Produktes, die in unserem Labor bei einer Temperatur von +23 Grad °C und relativer Luft-Feuchtigkeit 50% erhoben wurden. Die Angaben sind Richtwerte, die nicht unbedingt den industriellen Einsatzbedingungen entsprechen und ihre Befähigung zu einer besonderen Anwendung nicht garantieren. Die Alleinverantwortung der richtigen Wahl und des Produkteinsatzes bleibt dem Kunden. CHIORINO wird nicht verantwortlich sein für eventuelle Schaden, die von der Verwendung des Produktes entstehen könnten. Eventuelle Änderungen an die im Datenblatt aufgeführten Angaben bleiben vorbehalten.