PROFILI e GUIDE **SCHEDA TECNICA**

L30 W

DESCRIZIONE

Profilo trasversale inclinato in PVC.

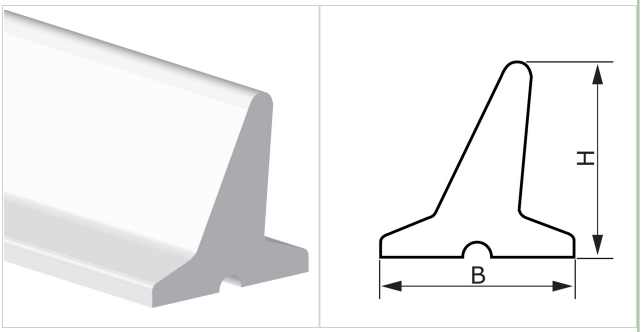

DATI TECNICI

Materiale	Cloruro di polivinile (PVC)			
Durezza	60 ±5 Sh.A			
Colore	Bianco			
Base	Scanalata			
B Base maggiore	23.0	mm	0.91	*in.*
b Base minore	---	mm	---	*in.*
H Altezza	30.0	mm	1.18	*in.*
Peso	350	gr/m	0.311	*oz/in.*
Passo minimo				
■ longitudinale	---	mm	---	*in.*
■ trasversale	55	mm	2.2	*in.*
Diametro minimo di avvolgimento[1]				
■ longitudinale-lato scorrimento	---	mm	---	*in.*
■ longitudinale-lato trasporto	---	mm	---	*in.*
■ trasversale-lato trasporto	80	mm	3.2	*in.*
Resistenza alla temperatura [2] min.	-10	°C	14	*°F*
Resistenza alla temperatura [2] max	60	°C	140	*°F*
Lunghezza rotolo/barra	2.4	m	7.9	*ft*

[1] Diametri minimi riferiti a condizioni ambiente di 20°C

[2] L'utilizzo in prossimità dei valori limite può comprometterne la durata

CONFORMITÀ

REACH EC 1907/2006 Regolamento e aggiornamenti
FDA (Food and Drug Administration)

METODO DI APPLICAZIONE

- Saldatura ad alta frequenza

NOTE

CODICE PRODOTTO ES396

Data ultimo aggiornamento: 22-01-2020

LIMITAZIONE DI RESPONSABILITÀ
La presente scheda riporta le caratteristiche del prodotto CHIORINO quali rilevate in laboratorio a temperatura di +23 °C e umidità relativa 50%, non ne rispecchia necessariamente le condizioni industriali di utilizzo né garantisce la loro idoneità in caso di particolari applicazioni, restando sempre responsabilità esclusiva del cliente quella relativa alla corretta scelta e all'impiego dei prodotti CHIORINO. In relazione a quanto precede CHIORINO non sarà responsabile per eventuali danni che dovessero derivare dall'utilizzo dei propri prodotti. Eventuali modifiche dei dati riportati nella scheda potranno essere effettuate senza preavviso.