CHIORINO 1906

GUÍAS y PERFILES

FICHA TÉCNICA

CODIGO ES178 **TIPO** **S8 W**

DESCRIPCIÓN

Perfil aplicado transversalmente o longitudinalmente.

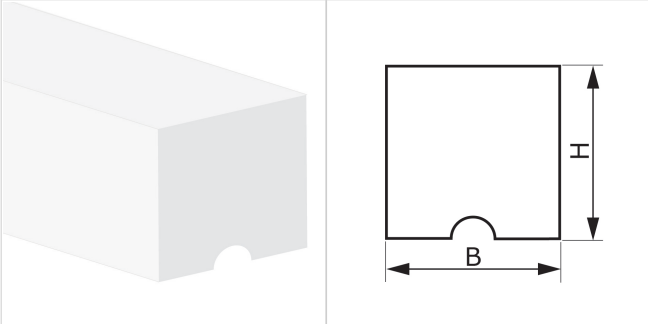

DATOS TÉCNICOS

Material	Cloruro de polivinilo (PVC)			
Dureza	60 ±5 Sh.A			
Color	Blanco			
Base	Con ranuras			
B Base mayor	8.0	mm	0.31	*in.*
b Base menor		mm		*in.*
H Altura	8.0	mm	0.31	*in.*
Peso	76	gr/m	0.068	*oz/in.*
Paso mínimo				
longitudinal	40	mm	1.6	*in.*
transversal	40	mm	1.6	*in.*
Diámetro mínimo de la polea[1]				
longitudinal-lado deslizamiento	80	mm	3.2	*in.*
longitudinal-lado transporte	130	mm	5.1	*in.*
transversal-lado transporte	50	mm	2.0	*in.*
Resistencia a la temperatura [2]	min. -10	°C	14	*°F*
	max 60	°C	140	*°F*
Medidas rollo/barra	200.0	m	656.0	*ft*

[1] Diámetros mínimos que se refieren a temperatura ambiente de 20 °C

[2] El uso en la cercanía de sus valores limites puede comprometer su vida útil

CONFORMIDAD CON LAS NORMATIVAS

REACH EC 1907/2006 Reglamento y Actualizaciones
FDA (Food and Drug Administration)

METODO DE SOLDADURA

- Soldadura por aire caliente
- Soldadura por máquina alta frecuencia

NOTAS

Edición: 22-01-2020 Fecha última modificación: 22-01-2020

RESTRICCIÓN DE RESPONSABILIDAD
Esta ficha menciona las caracteristicas del producto CHIORINO, tal como han sido analizadas en laboratorio a la temperatura de + 23 °C y humedad relativa del 50% y esto significa que no refleja las condiciones industriales de uso ni siquiera garantiza su idoneidad en caso de aplicaciones especiales, siendo siempre del usuario la exclusiva responsabilidad referente a la apropiada elección y al empleo de los productos CHIORINO. Por lo anteriormente mencionado, CHIORINO no será responsable de cualquier daño que ocurra debido al uso de sus productos. Cualquier modificación de los datos mencionados en la ficha podrá ser hecha sin advertencia previa.

CHIORINO S.p.A. - VIA S. AGATA, 9 - 13900 BIELLA - ITALIA - P.O.B. 460 - TEL. +39-015-8489.1 - FAX +39-015.8489161
chiorino@chiorino.com - www.chiorino.com